Przekrój B-B

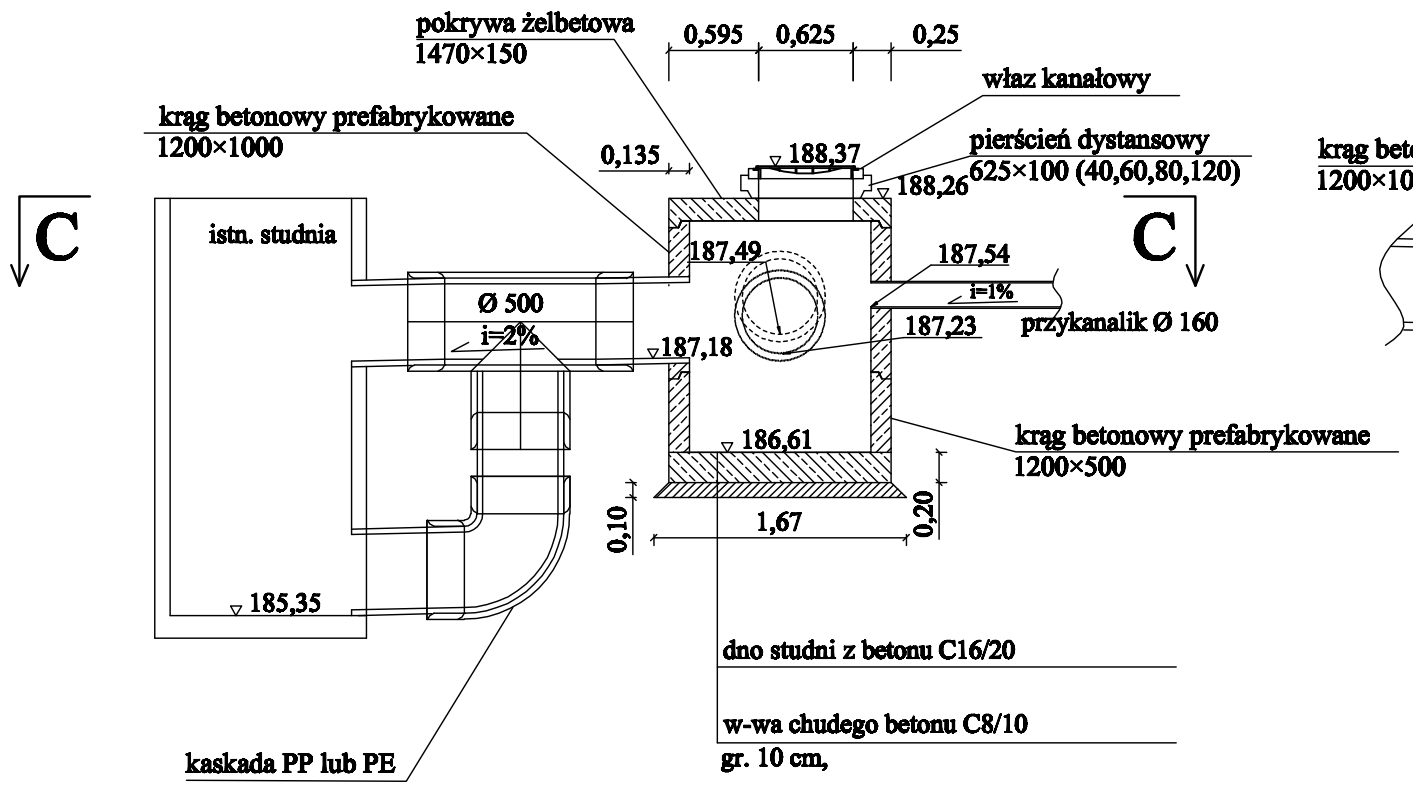

Przekrój A-A

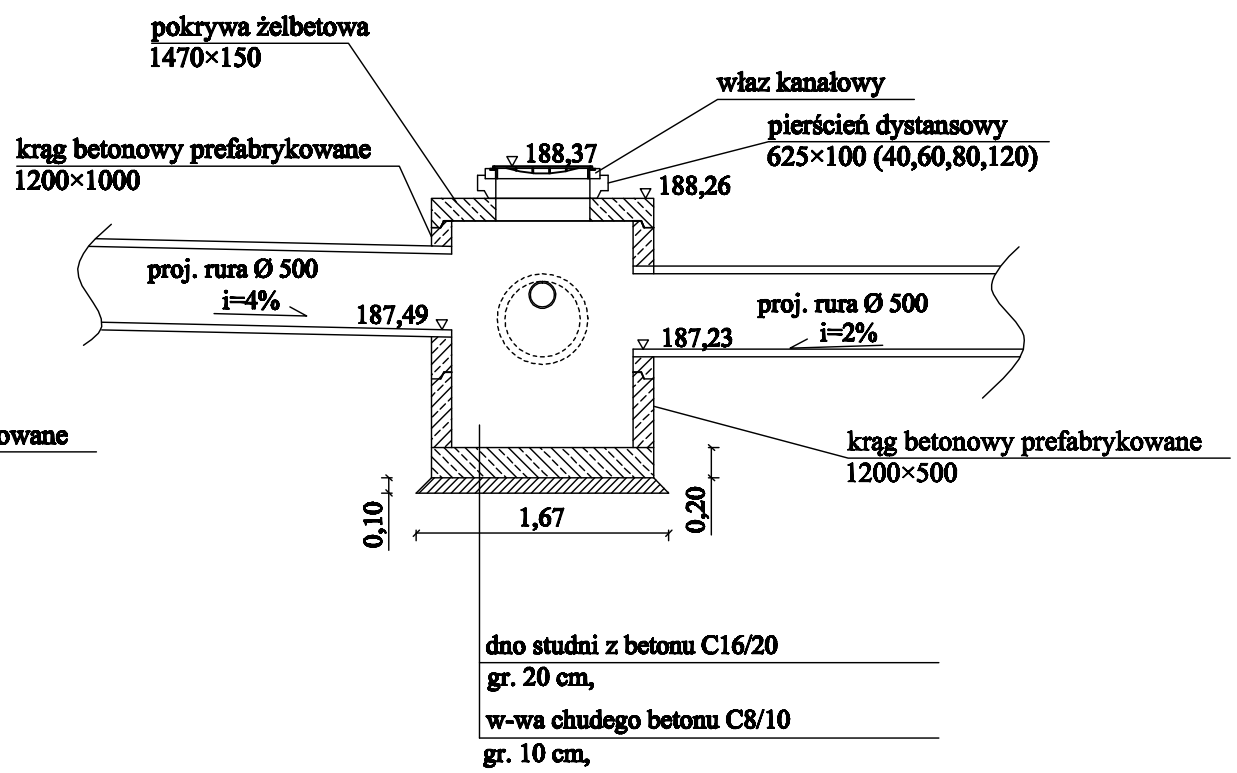

Przekrój C-C

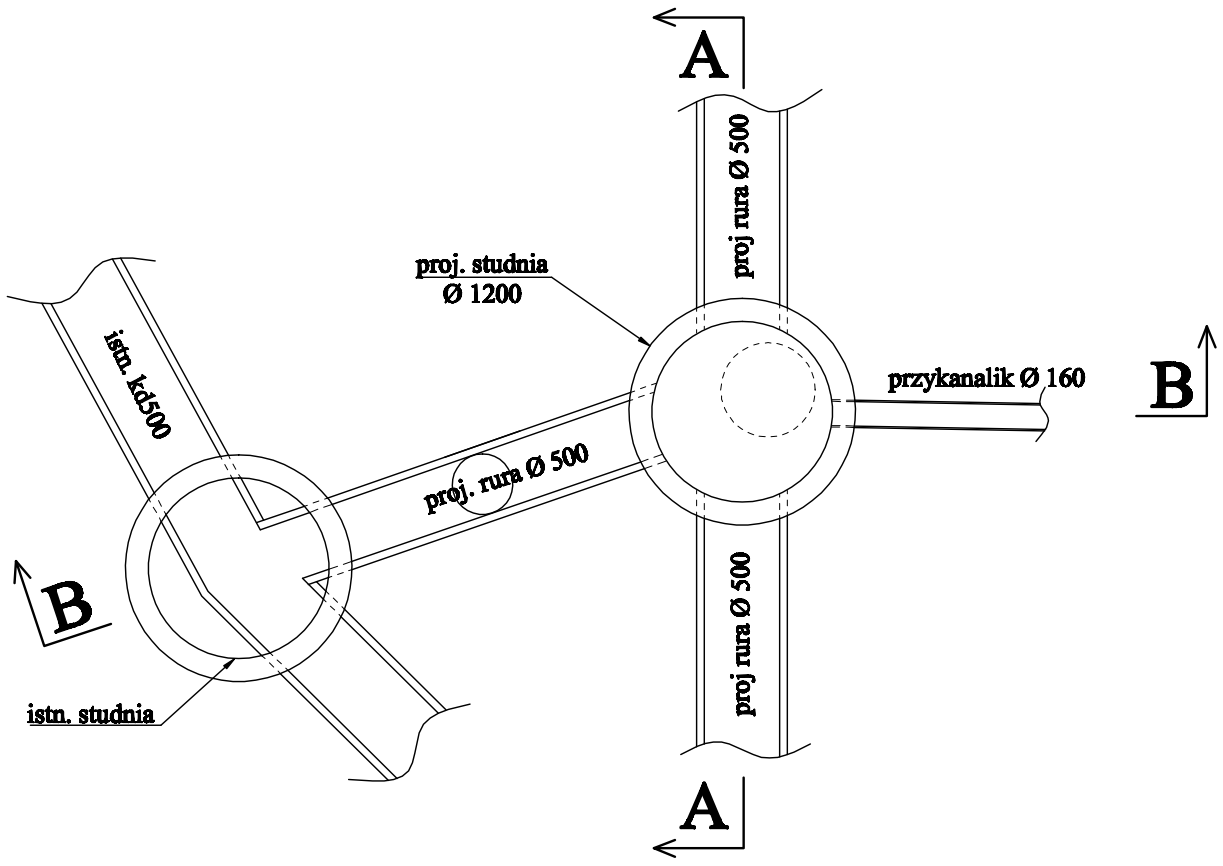

SEWI	SEWI Sebastian Raudzis Sebastian Wilisowski spółka jawna 45-321 Opole ul. Oleska 117 NIP 7543082885 REGON 161586995 KRS 0000508296 tel. 077 550-60-85, fax 077 550 63 40 E-Mail: botsewi@op.pl, s-r@wp.pl www.botsewi.pl	
Temat opracowania:	**Projekt wykonawczy budowy drogi pomiędzy torami PKP i ul. Słoneczną w rejonie wykopalisk**	
Temat rysunku:	**Przekroje i szczegóły konstrukcyjne**	
Inwestor:	Gmina Ozimek	Skala: 1:50
BRANŻA: Drogowa. OPRACOWAŁ: - mgr inż. Dawid Zielonka PROJEKTANT: - inż. Sebastian Raudzis SPRAWDZAJĄCY: - mgr inż. Sebastian Wilisowski	Podpisy: nr upr. OPL/0283/PWOD/06 nr upr. OPL/0286/POOD/06	Data: kwiecień 2019 r. Rysunek nr: **8**